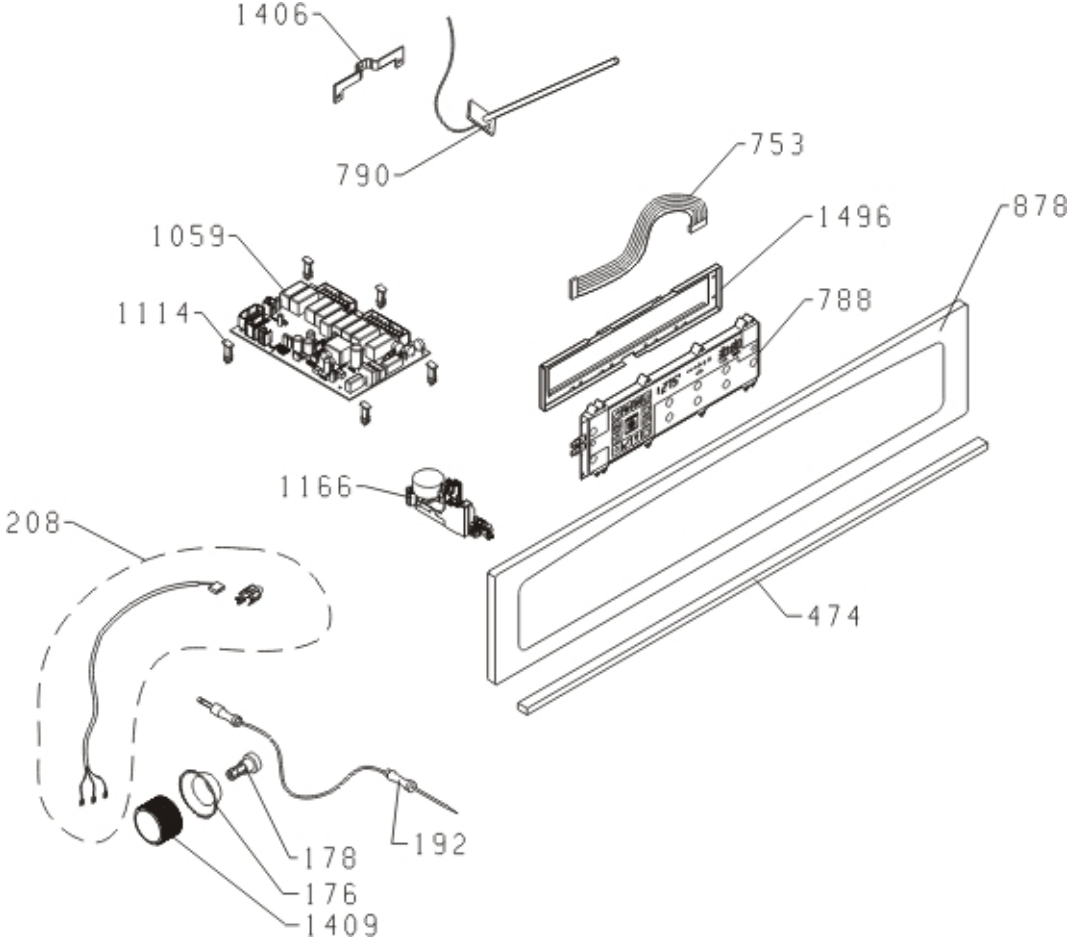
1406
790
753
1496
878
1059
1114
788
1166
208
474
178
192
176
1409

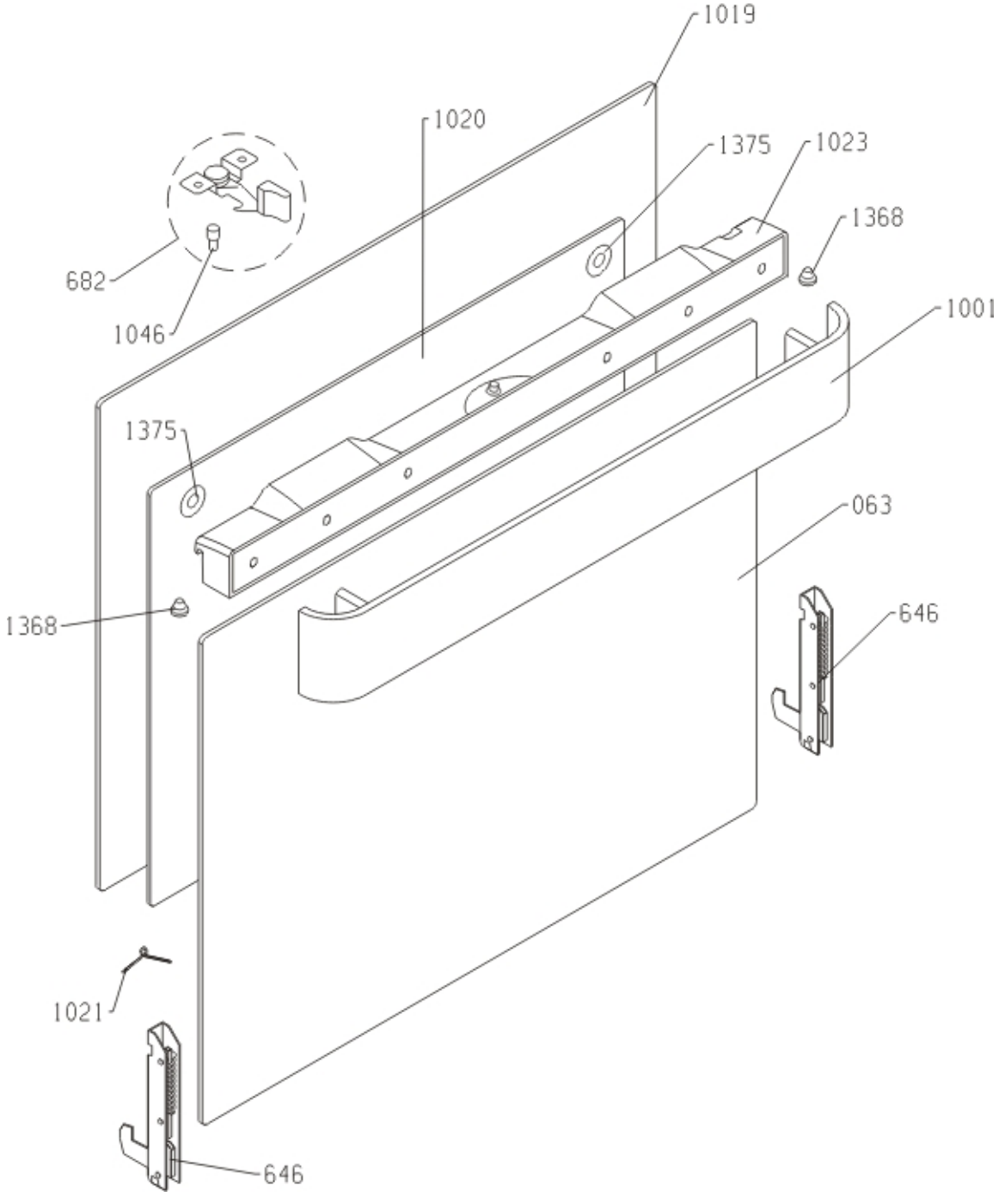
1019
1020
1375
1023
1368
682
1046
1001
1375
063
1368
646
1021
646

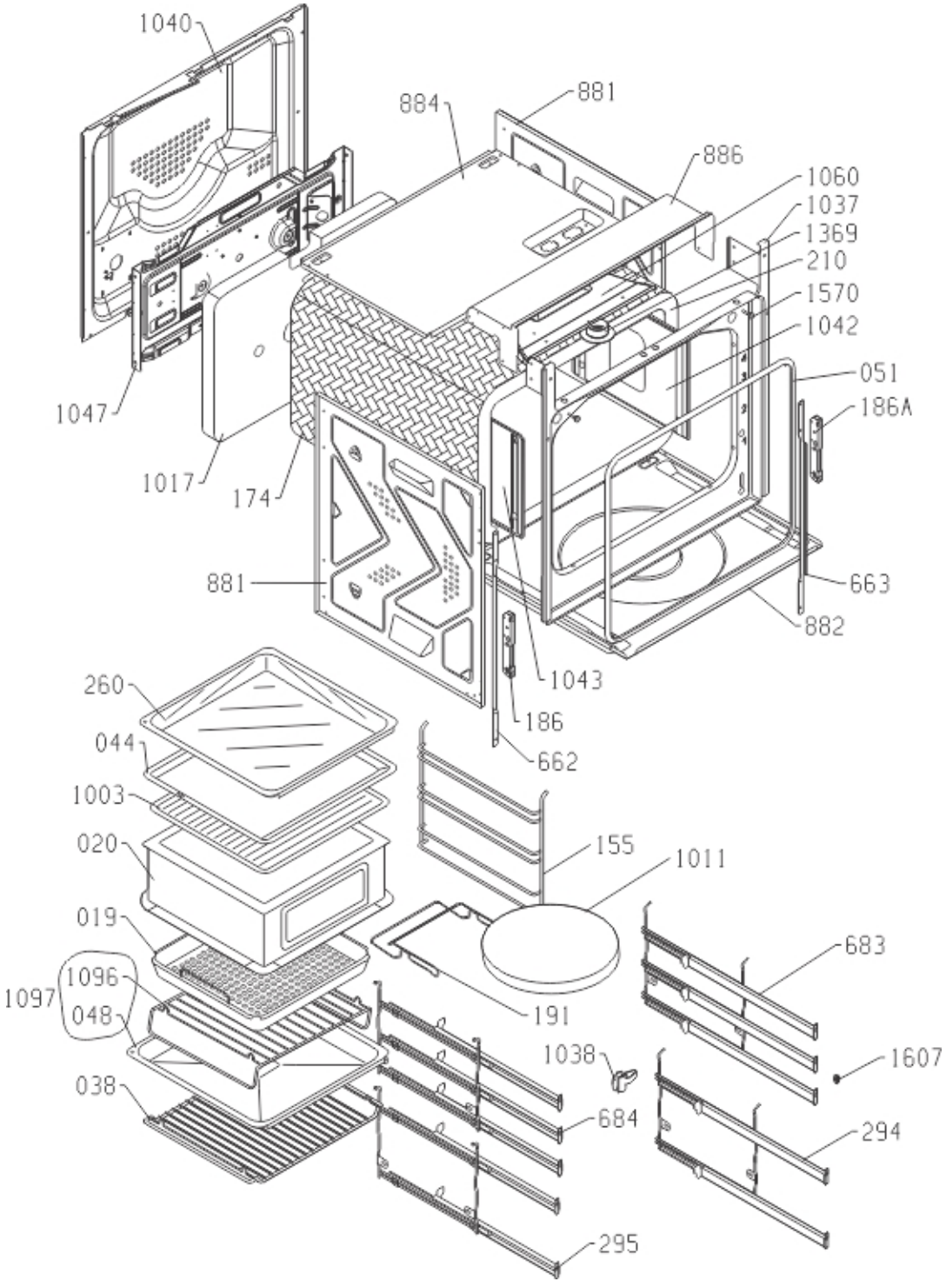
1040
884
881
886
1060
1037
1369
210
1570
1042
051
186A
1047
1017
174
881
663
882
1043
186
662
260
044
1003
020
019
1096
1097
048
038
155
1011
191
683
1038
1607
684
294
295

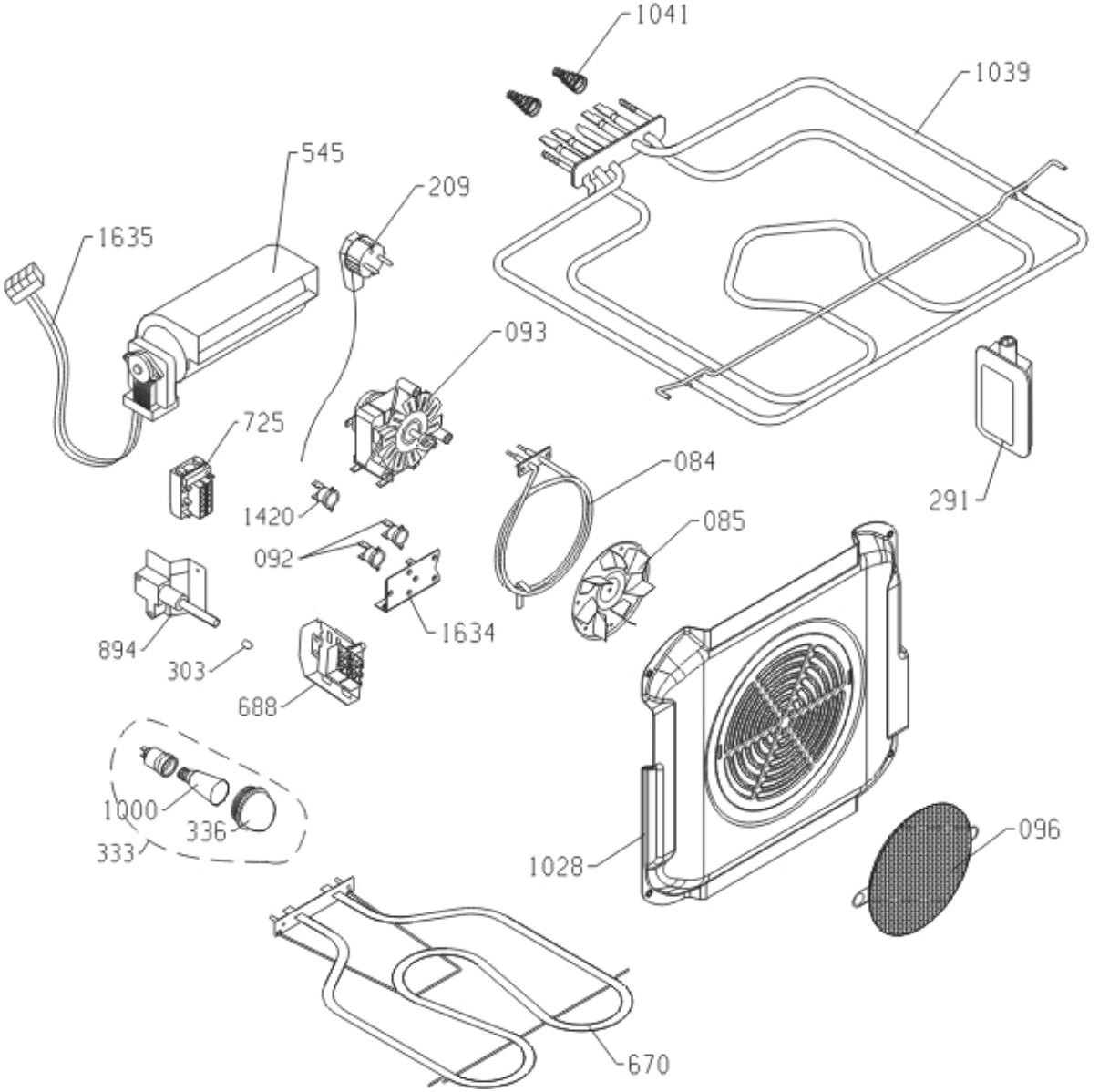
1041
1039
545
209
1635
093
725
084
291
1420
085
092
1634
894
303
688
1000
336
333
1028
096
670